		DRZWI DREWNIANE, WEWNĘTRZNE (dopuszcza się składanie ofert równoważnych)						DRZWI STALOWE ZEWNĘTRZNE (dopuszcza się składanie ofert równoważnych)		DRZWI STALOWE WEWNĘTRZNE (dopuszcza się składanie ofert równoważnych)	
SYMBOL W PROJEKCIE		D1	D2	D3	D4	D5	D6	DS1	DS2	DS3	DS4
PRODUCENT		PORTA	PORTA	PORTA	PORTA	PORTA	PORTA	MERCOR mcr alpe	MERCOR mcr alpe	MERCOR mcr alpe klasa odporności ogniowej EI 30	MERCOR mcr alpe klasa odporności ogniowej EI 30
SCHEMAT		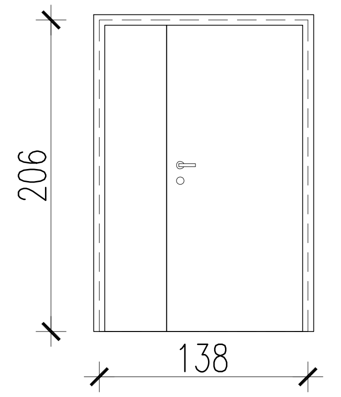	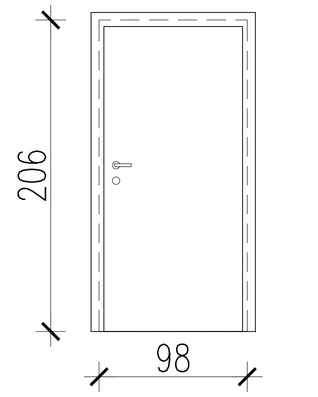	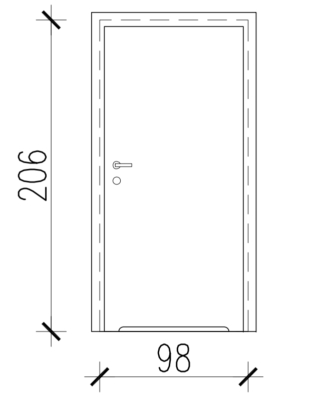	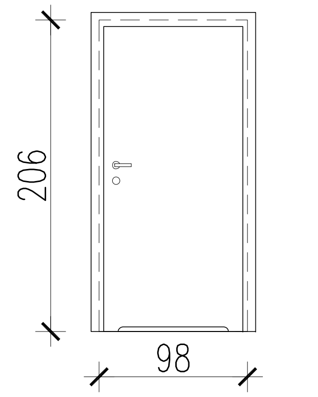	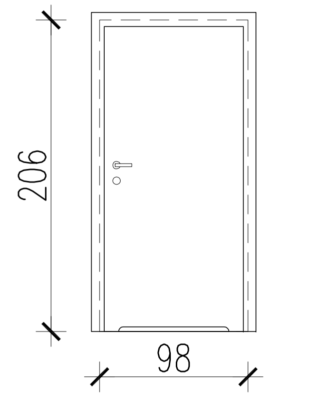	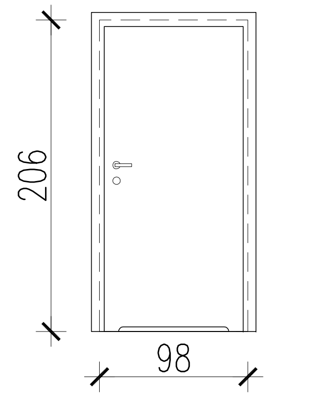	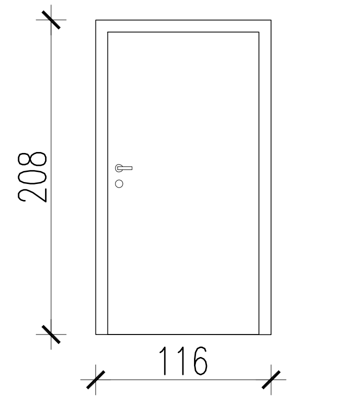	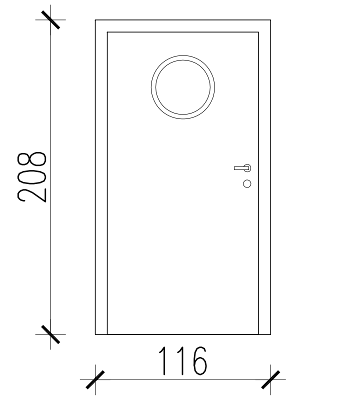	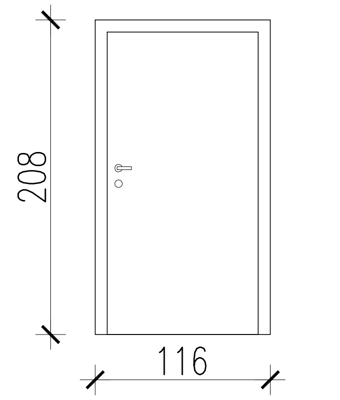	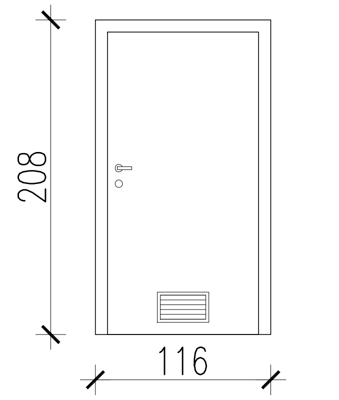
ŚWIATŁO PRZEJŚCIA /mm/	Sz	1300 (900+400)	900	900	900	900	900	1000	1000	1000	1000
	Hz	2000	2000	2000	2000	2000	2000	2000	2000	2000	2000
WYMIARY W MURZE / mm/	So	1380	980	980	980	980	980	1160	1160	1160	1160
	Ho	2060	2060	2060	2060	2060	2060	2080	2080	2080	2080
		lewe / prawe	lewe / prawe	lewe / prawe	lewe / prawe	lewe / prawe	lewe / prawe	lewe / prawe	lewe / prawe	lewe / prawe	lewe / prawe
	POZIOM -1	-- / --	-- / --	-- / --	-- / --	-- / --	-- / --	-- / --	-- / 1	-- / 4	-- / 1
	PARTER	-- / 3	-- / 1	4 / --	3 / 2	3 / --	1 / 1	1 / 1	1 / --	-- / --	-- / --
	RAZEM	3	1	4	5	3	2	2	2	4	1
LOKALIZACJA		pawilon "A" - pom. zaplecza pawilon "B" - pom. zaplecza i magazyn	pawilon "A" - korytarz	pawilon "A" - toalety pawilon "B" - toalety	pawilon "A" - toalety pawilon "B" - toalety	pawilon "A" - toalety pawilon "B" - toalety	pawilon "A" - pom. sprzątaczki pawilon "B" - pom. sprzątaczki	pawilon "A" - wejścia do budynku (pom. techniczne)	pawilon "B" - wejścia do budynku	pawilon "B" - pom. techniczne	pawilon "B" - magazyn
UWAGI		Drzwi Porta dwuskrzydłowe bezprzylgowe (płyta wiórowa otworowa), 2 zawiasy ukryte, klamka metalowa Porta z rozetą, zamek na wkładkę patentową, okleina: laminat CPL HQ, kolor RAL 7047, skrzydło płaskie, pełne, gr. min. 4 cm, ościeżnica regulowana Porta Elegance dla ścian działowych 12 cm.	Drzwi Porta jednoskrzydłowe bezprzylgowe (płyta wiórowa otworowa), 2 zawiasy ukryte, klamka metalowa Porta z rozetą, patentowa (zamek na wkładkę patentową), okleina: laminat CPL HQ, kolor RAL 7047, skrzydło płaskie, pełne, gr. min. 4 cm, ościeżnica regulowana Porta Elegance dla ścian działowych 12 cm, ze wzmocnieniem pod samozamykacz. zamek wpuszczany, zapadkowo - zasuwkowy z wkładką patentową,	Drzwi Porta jednoskrzydłowe (płyta wiórowa otworowa), klamka metalowa Porta z blokadą łazienkową, okleina: laminat CPL HQ, kolor biały, skrzydło płaskie, pełne, gr. min. 4 cm, z podcięciem wentylacyjnym, ościeżnica regulowana Porta System dla ścian działowych 8 cm.	Drzwi Porta jednoskrzydłowe bezprzylgowe (płyta wiórowa otworowa), 2 zawiasy ukryte, klamka metalowa Porta z rozetą, patentowa (zamek na wkładkę patentową), okleina: laminat CPL HQ, kolor RAL 7047, skrzydło płaskie, pełne, gr. min. 4 cm, z podcięciem wentylacyjnym, ościeżnica regulowana Porta Elegance dla ścian działowych 12 cm, ze wzmocnieniem pod samozamykacz.	Drzwi Porta jednoskrzydłowe (płyta wiórowa otworowa), klamka metalowa Porta okleina: laminat CPL HQ, kolor biały, skrzydło płaskie, pełne, gr. min. 4 cm, z podcięciem wentylacyjnym, ościeżnica regulowana Porta System dla ścian działowych 12 cm.	Drzwi Porta jednoskrzydłowe (płyta wiórowa otworowa), klamka metalowa Porta okleina: laminat CPL HQ, kolor biały, skrzydło płaskie, pełne, gr. min. 4 cm, z podcięciem wentylacyjnym, ościeżnica regulowana Porta System dla ścian działowych 12 cm. zamek wpuszczany, zapadkowo - zasuwkowy z wkładką patentową,	Drzwi MERCOR mcr ALPE jednoskrzydłowe z izolacją termiczną stalowe płaszczowe przylgowe (3 - stronna przylga), skrzydło pełne, grubość skrzydła 54 mm, wyposażone w 2 zawiasy ze stali nierdzewnej z regulacją 3D, ościeżnica stalowa z giętej blachy gr. 1,5 mm, wewnętrzna, kolor RAL 7047, klamka ze stali nierdzewnej w kolorze szarym, zamek wpuszczany, zapadkowo - zasuwkowy z wkładką patentową, drzwi wyposażone w próg drzwiowy. Trwałość mechaniczna min. klasa 6 zgodnie z PN-EN 12400:2004. Wytrzymałość mechaniczna min. klasa 3 dla blachy gr. 0,75mm, zgodnie z PN-EN 1192:2001.	Drzwi MERCOR mcr ALPE jednoskrzydłowe z przeszkleniem, izolacją termiczną, stalowe płaszczowe przylgowe (3 - stronna przylga), grubość skrzydła 54 mm, wyposażone w 2 zawiasy ze stali nierdzewnej z regulacją 3D, ościeżnica stalowa z giętej blachy gr. 1,5 mm, wewnętrzna, kolor RAL 7047, klamka ze stali nierdzewnej , zamek wpuszczany, zapadkowo - zasuwkowy z wkładką patentową, drzwi wyposażone w próg drzwiowy. Trwałość mechaniczna min. klasa 6 zgodnie z PN-EN 12400:2004. Wytrzymałość mechaniczna min. klasa 3 dla blachy gr. 0,75mm, zgodnie z PN-EN 1192:2001.	Drzwi MERCOR mcr ALPE jednoskrzydłowe stalowe płaszczowe przylgowe (3 - stronna przylga), skrzydło pełne, grubość skrzydła 54 mm, bezprogowe, klasa odporności ogniowej EI 30, wyposażone w samozamykacz, 2 zawiasy ze stali nierdzewnej z regulacją 3D, ościeżnica stalowa z giętej blachy gr. 1,5 mm, wewnętrzna, kolor standardowy RAL 7035, klamka ze stali nierdzewnej , zamek wpuszczany, zapadkowo - zasuwkowy z wkładką patentową. Trwałość mechaniczna min. klasa 6 zgodnie z PN-EN 12400:2004. Wytrzymałość mechaniczna min. klasa 3 dla blachy gr. 0,75mm, zgodnie z PN-EN 1192:2001.	Drzwi MERCOR mcr ALPE jednoskrzydłowe z kratką wentylacyjną mcr ISOTRANS (300x160 mm, pow. czynna 0,028 m^2), stalowe płaszczowe przylgowe (3 - stronna przylga), skrzydło pełne, grubość skrzydła 54 mm, bezprogowe, klasa odporności ogniowej EI 30, wyposażone w samozamykacz, 2 zawiasy ze stali nierdzewnej z regulacją 3D, ościeżnica stalowa z giętej blachy gr. 1,5 mm, wewnętrzna, kolor standardowy RAL 7035, klamka ze stali nierdzewnej , zamek wpuszczany, zapadkowo - zasuwkowy z wkładką patentową. Trwałość mechaniczna min. klasa 6 zgodnie z PN-EN 12400:2004. Wytrzymałość mechaniczna min. klasa 3 dla blachy gr. 0,75mm, zgodnie z PN-EN 1192:2001.
		Przed przystąpieniem do realizacji wszystkie wymiary sprawdzić w naturze.									

UWAGI:

1. WSZYSTKIE WYMIARY NALEŻY SPRAWDZAĆ NA BIEŻĄCO NA BUDOWIE, A WSZELKIE ROZBIEŻNOŚCI LUB ZMIANY ZGŁASZAĆ NIEZWŁOCZNIE PROJEKTANTOM BUDYNKU.
2. WSZELKIE ROBOTY PROWADZIĆ POD NADZOREM OSÓB UPRAWNIONYCH I ZGODNIE Z PRZEPISAMI BHP.
3. DETALE I ŁACZENIA SYSTEMOWE WEDŁUG ZALECEŃ PRODUCENTÓW.
4. WSZYSTKIE MATERIAŁY UŻYTE DO WYKONANIA BUDYNKU MUSZĄ POSIADAĆ AKTUALNE ATESTY I APROBATY WYMAGANE PRZEZ OBOWIĄZUJĄCE PRZEPISY I NORMY PRAWA BUDOWLANEGO.
5. NALEŻY STOSOWAĆ MATERIAŁY JAK PODANE W DOKUMENTACJI PROJEKTOWEJ LUB RÓWNOWAŻNE, POSIADAJĄCE PARAMETRY TECHNICZNE PRZYNAJMNIEJ TAKIE, JAK PODANE W DOKUMENTACJI.
6. KOLORYSTYKĘ BUDYNKU NALEŻY WYKONAĆ ZGODNIE Z PROJEKTEM WYKONAWCZYM. NIEJASNOŚCI NALEŻY KONSULTOWAĆ Z PROJEKTANTEM. PRZED WYKONANIEM PRAC NALEŻY PRZEDSTAWIĆ PRÓBKI KOLORYSTYCZNE DO AKCEPTACJI PROJEKTANTA. KOLORYSTYKA WNĘTRZ DO UZGODNIENIA W NADZORZE AUTORSKIM.
7. JAKIEKOLWIEK ZMIANY W PROJEKTOWANEJ INWESTYCJI SĄ NIEDOPUSZCZALNE BEZ UPRZEDNEGO POWIADOMIENIA I ZGODY PROJEKTANTA.
8. RZUTY, PRZEKROJE, ELEWACJE, WYKAZY I RYSUNKI DETALI NALEŻY ROZPATRYWAĆ ŁĄCZNIE.
9. DOKŁADNE USYTUOWANIE OSI ORAZ ELEMENTÓW KONSTRUKCYJNYCH WG PROJEKTU KONSTRUKCJI.
10. SŁUPY STALOWE HEB 200 SĄ USYTUOWANE NA ŚRODKU TRZPIENI I STÓP FUNDAMENTOWYCH ZGODNIE Z PROJEKTEM KONSTRUKCJI.
11. WSZYSTKIE RZĘDNE DŹWIGARÓW , SZCZEGÓŁY ICH MOCOWANIA ORAZ ROZSTAWY MOCOWAŃ WG PROJEKTU KONSTRUKCJI.
12. WSZYSTKIE SPAWY ELEMENTOW STALOWYCH WYKONAĆ JAKO SZLIFOWANE.
13. WSZYSTKIE ROBOTY ZANIKOWE, W TYM ZBROJENIE I IZOLACJE PRZED ZAKRYCIEM ZGŁASZAĆ KIEROWNIKOWI BUDOWY DO ZATWIERDZENIA ODPOWIEDNIM WPISEM DO DZIENNIKA BUDOWY.
14. OTWORY DRZWIOWE W ŚCIANACH WEWNĘTRZNYCH WYMUROWAĆ PO ZAKUPIENIU WYBRANEGO RODZAJU STOLARKI DRZWIOWEJ.
15. KANAŁY NAWIEWNE TYPU "Z' WYMUROWAĆ WG RYSUNKÓW DETALI I ZESTAWIENIA WARSTW.
16. DLA SZACHTÓW INSTALACYJNYCH NALEŻY ZAPEWNIĆ REWIZJĘ (drzwiczki 20X20 cm) UMOŻLIWIAJĄCĄ DOSTĘP DO ZAWORÓW ODCINAJĄCYCH INSTALACJI HYDRAULICZNYCH.
17. WSZYSTKIE NAROŻA ŚCIAN DO WYSOKOŚCI 1,50 M POWYŻEJ POZIOMU POSADZKI NALEŻY ZABEZPIECZYĆ LISTWAMI OCHRONNYMI PODTYNKOWYMI.
18. GRZEJNIKI KANAŁOWE USYTUOWAĆ NA LINI ŁĄCZĄCEJ WEWNĘTRZNE LICA SŁUPÓW HEB 200 W ROZSTAWIE OSIOWYM POMIĘDZY NIMI.
19. WYCIERACZKI ZEWNĘTRZNE USYTUOWAĆ W MIEJSCACH WSKAZANYCH NA RYSUNKACH RZUTÓW NA OSIACH WEJŚĆ.
20. W PRZYPADKU MONTAŻU SUFITÓW PODWIESZONYCH ŚCIENNE OTWORY WYWIEWNE WENTYLACJI OTWORZYĆ 15cm PONIŻEJ POZIOMU SUFITU.
21. USYTUOWANIE ELEMENTOW TERENOWYCH NP.: ODWODNIENIE LINIOWE, OŚWIETLENIE , FONTANNA ITP WG PROJEKTU ZAGOSPODAROWANIA TERENU.
22. PROJEKT ARCHITEKTURY ROZPATRYWAĆ ŁACZNIE Z PROJEKTAMI BRANŻOWYMI.
23. INTEGRALNA CZĘŚCIĄ RYSUNKU JEST OPIS TECHNICZNY.

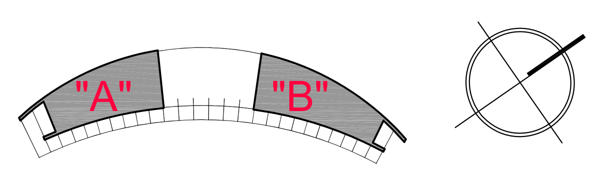

± 0,00=6,41 m n.p. "0" W.

Czuba Latoszek Sp. z o.o.
00-410 Warszawa, ul. Solec18/20, tel/fax: 022 633 75 85
architekci@czubalatoszek.pl

PRZEDMIOT OPRACOWANIA

PROJEKT DWÓCH PAWILONÓW O FUNKCJI USŁUGOWEJ I SPOŁECZNO-KULTURALNEJ

Dzielnica Praga Południe M. St. Warszawy, ul. Szaser ów
Nr ew. działek:121/17, 121/18, 121/21, 121/24, 121/26, 121/27, 121/28 obręb 3-04-07

INWESTOR: M. St. Warszawa, Urząd Dzielnicy Praga Południe, Warszawa ul. Grochowska 274

FAZA OPRACOWANIA: PROJEKT WYKONAWCZY

BRANŻA: ARCHITEKTURA

PROJEKTANT	NR UPRAWNIEŃ	PODPIS
mgr inż. arch. Anna Lubońska	Wa - 45/99	
mgr inż. arch. Piotr Czuba		
mgr inż. arch. Maciej Latoszek		
tech. arch. Wioletta Wojtaszewska		
mgr inż. arch. Urszula Konowrocka		
mgr inż. arch. Michał Koć		
mgr inż. arch. Katarzyna Tylman		

TYTUŁ RYSUNKU: WYKAZ DRZWI

DATA RYSUNKU	SKALA RYSUNKU
17 czerwca 2014	1:50

NR RYSUNKU: 14.01.PW.A.IV.01

Prawa autorskie dotyczące tego rysunku są własnością Czuba Latoszek Sp. z o.o.
Rysunek nie może być udostępniany ani kopiowany, w całości lub w częściach, bez uzgodnienia z Czuba Latoszek Sp. z o.o.
(Dz. U. nr 24 poz. 83 z dn. 04.02.1994r.)